LOPEZ FERRIZ

SERIE 54

HOJA OCULTA

EUROPEOS RPT

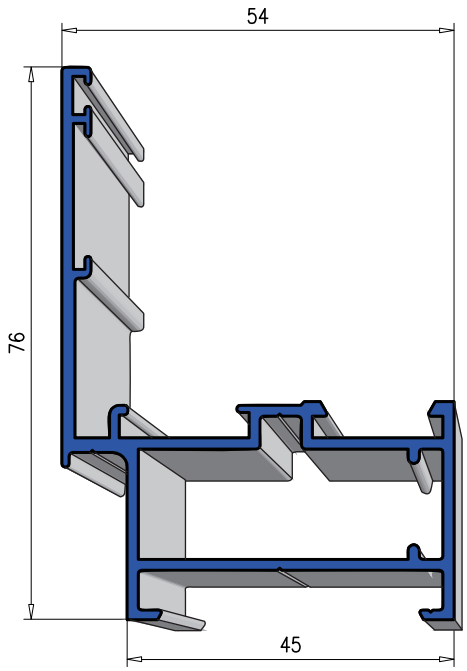

O/ 601 Marco oculto

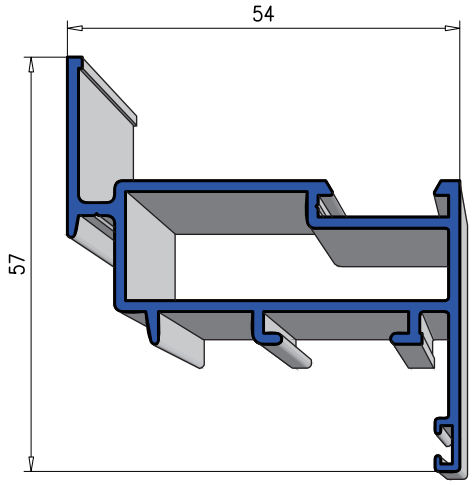

O/ 602 Hoja oculta

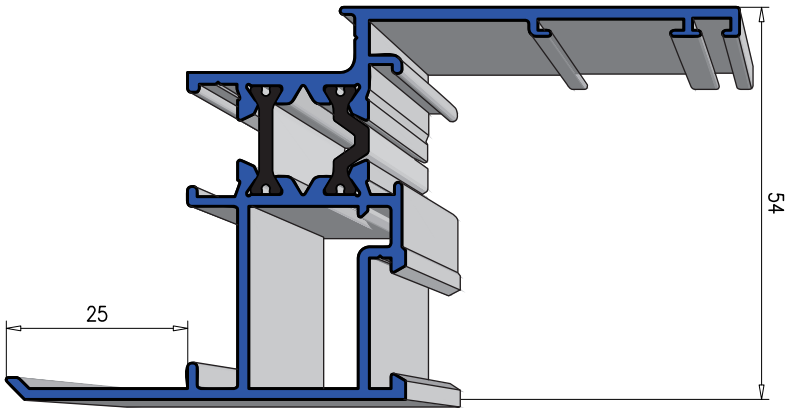

K/ 621 Marco con solape R-P-T

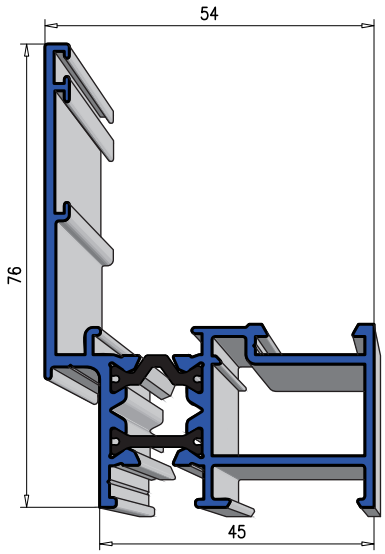

K/ 601 Marco oculto R-P-T

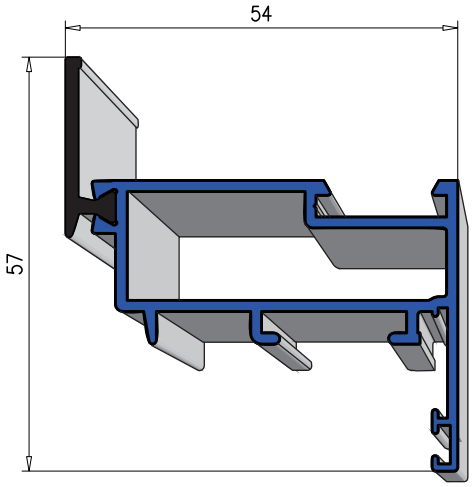

K/ 602 Hoja oculta R-P-T

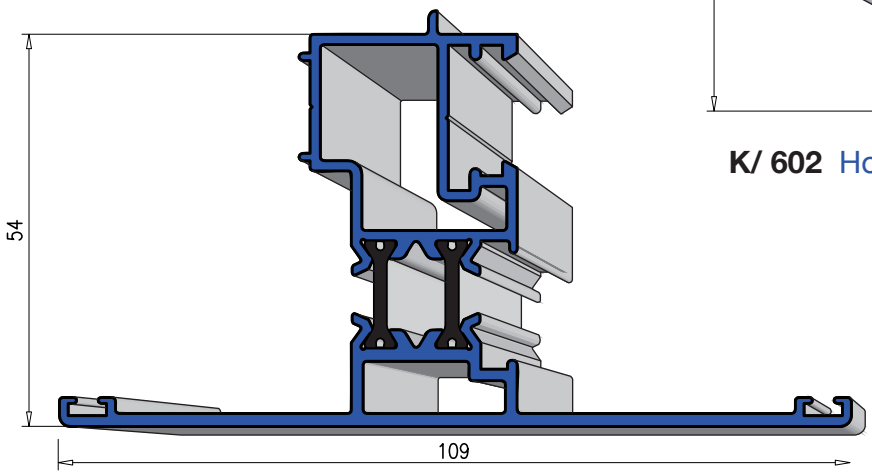

K/ 603 Hoja inversora R-P-T

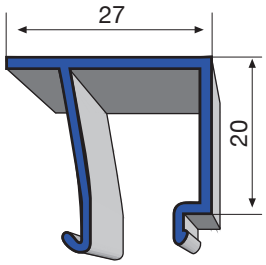

G/ 514 Junquillo de cristal 21

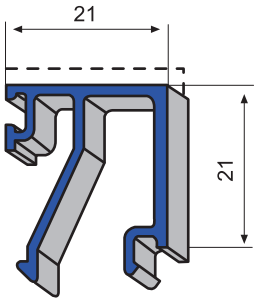

G/ 516 Junquillo de cristal 28

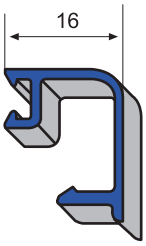

V/ 516 Junquillo de cristal de 33 curvo

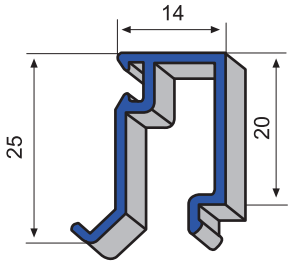

E/ 117 Junquillo de cristal de 35

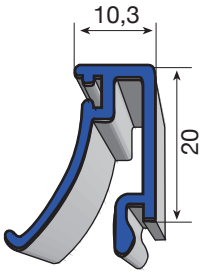

E/ 118 Junquillo de cristal de 38

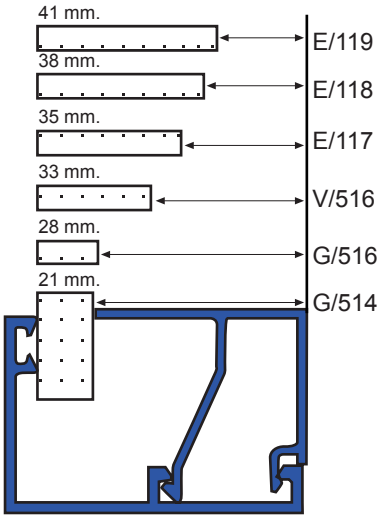

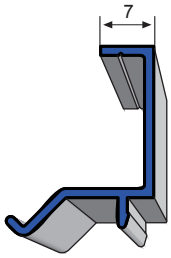

E/ 119 Junquillo de cristal de 41

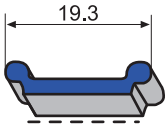

P/ 515 Pletina falleva europea

Hueco cristal Según junquillo

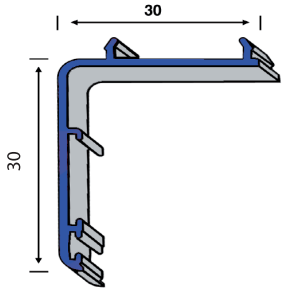

K/ 021 Tapajuntas de 30

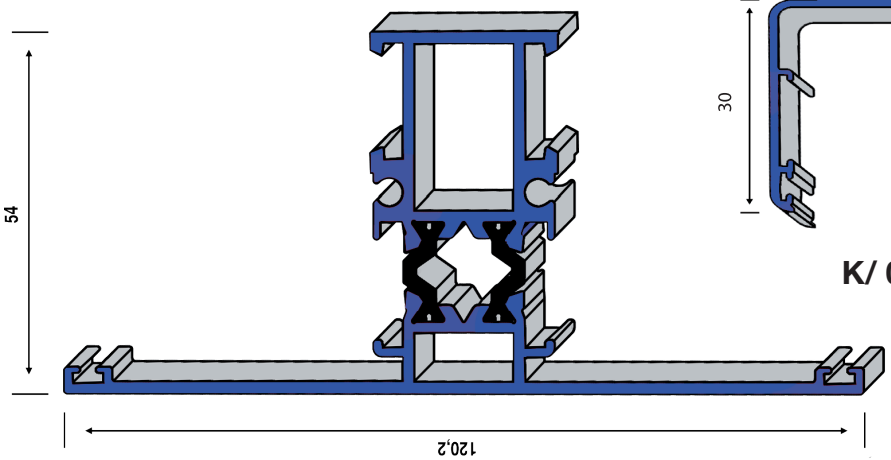

K/ 606 Travesaño

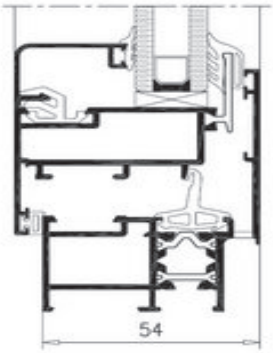

TIPO DE SISTEMA

Sistema de ventana practicable de hoja oculta al exterior con Rotura de Puente Térmico.

DATOS TÉCNICOS

- Marcos de 54 y 61 mm y hoja oculta al exterior de 54 mm.
- Acristalamientos de hasta 38 mm.
- Persiana y premarco de obra totalmente integrados al sistema.
- Gran variedad de perfiles complementarios, junquillos y solapes, que permiten modificar la estética de los cerramientos.

APERTURAS POSIBLES

Abatible

Fija

Oscilobatiente

Practicable

ENSAYOS - CTE

Referencia: Ventana 2 hojas. Válido para superficies de hasta 2,16 m2.
- PERMEABILIDAD AL AIRE según UNE-EN 1026-2000: CLASE 4
- ESTANQUIDAD AL AGUA según UNE-EN 1027-2000: CLASE 8A
- RESISTENCIA AL VIENTO según UNE-EN 12211-2000: CLASE C5
- COEFICIENTE TRANSMISIÓN TÉRMICA según CTE: UH = 1,8 W/m2 k
- AISLAMIENTO ACÚSTICO según UNE-EN 14351-1:2006: RW= 38dB

** Ensayos realizados en laboratorio acreditado por ENAC según norma UNE-EN 14351-1:2006*

ZONAS DE CUMPLIMIENTO DEL CTE: A, B, C, D.