LOPEZ FERRIZ

SERIE 16

DE 55 M/M RPT

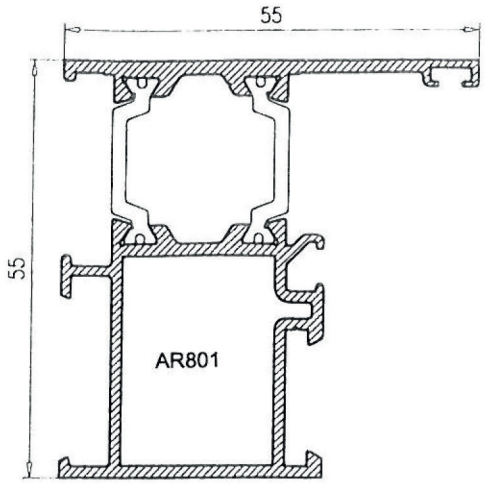

K/ 801

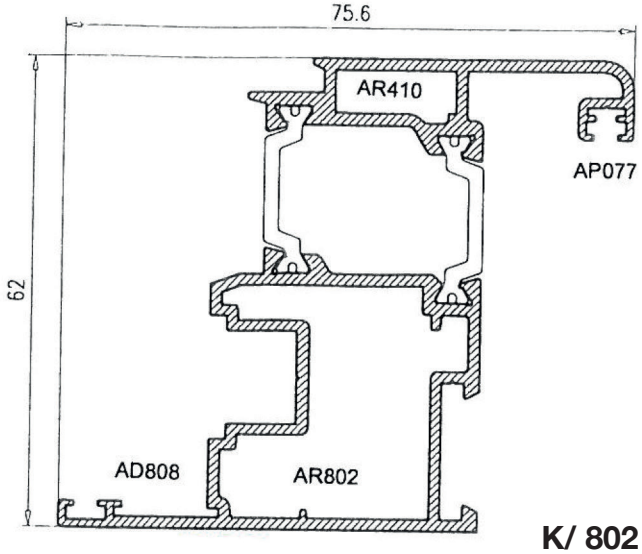

K/ 802

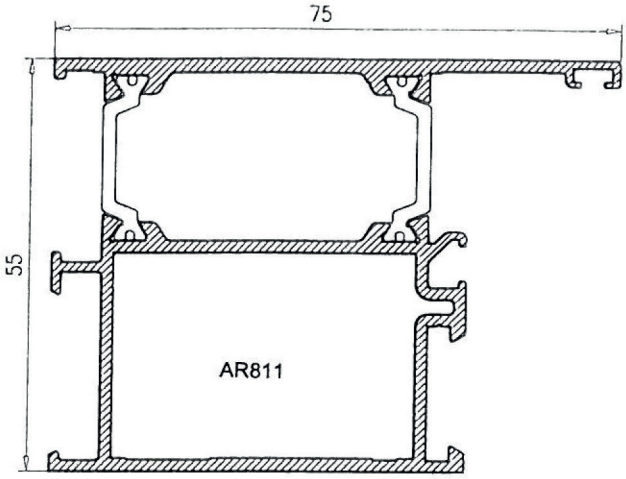

K/ 811

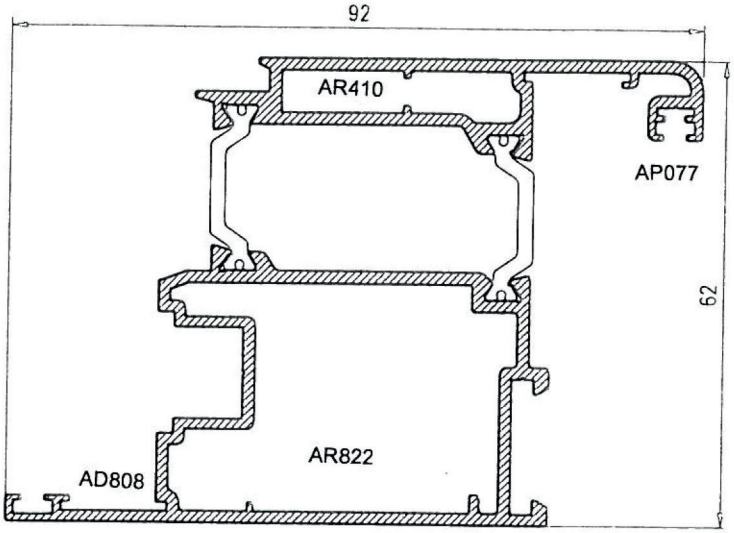

K/ 822

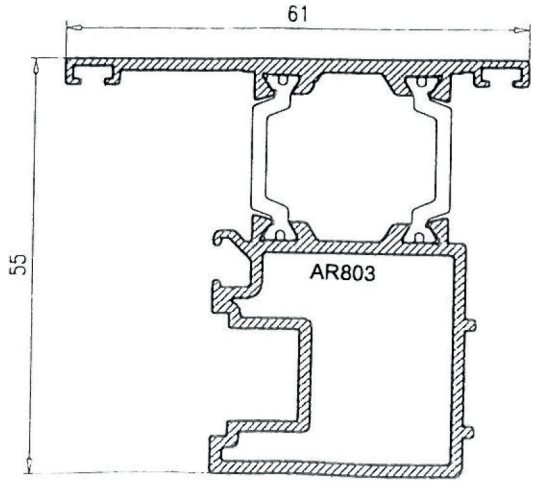

K/ 803

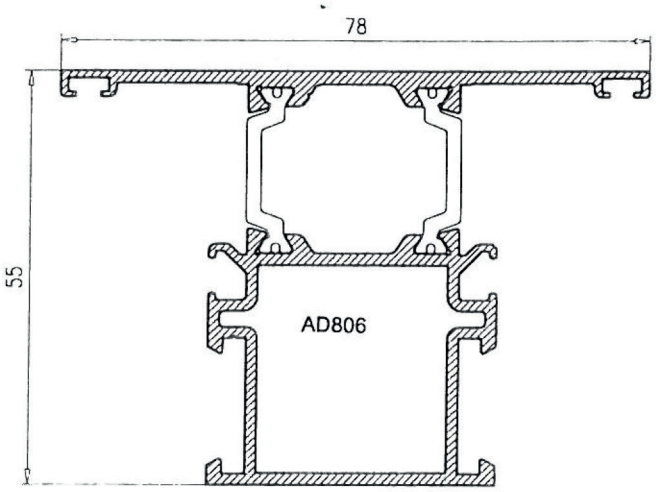

K/ 826

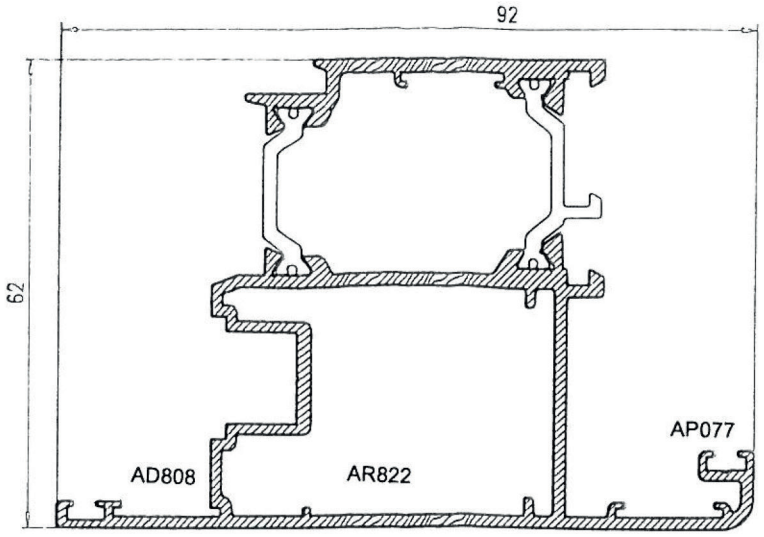

K/ 824

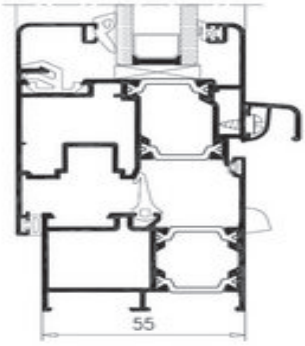

TIPO DE SISTEMA

Sistema de ventana, balconera y puerta practicable con Rotura de Puente Térmico con canal de herraje de 16 mm. Se complementa con los sistemas de corredera E-17 y E-75.

DATOS TÉCNICOS

- Marco de 55 mm y hoja de 62 mm.
- Acristalamientos de hasta 42 mm.
- Persiana y premarco de obra totalmente integrados al sistema.
- Gran variedad de perfiles complementarios, junquillos y solapes, que permiten modificar la estética de los cerramientos.

APERTURAS POSIBLES

Abatible

Fija

Oscilobatiente

Osciloparalela

Practicable

Practicable exterior

ENSAYOS - CTE

Referencia: Ventana 2 hojas. Válido para superficies de hasta 2,16 m2.
- PERMEABILIDAD AL AIRE según UNE-EN 1026-2000: CLASE 4
- ESTANQUIDAD AL AGUA según UNE-EN 1027-2000: CLASE E1200
- RESISTENCIA AL VIENTO según UNE-EN 12211-2000: CLASE C4
- COEFICIENTE TRANSMISIÓN TÉRMICA según CTE: UH = 1,6 W/m2 k
- AISLAMIENTO ACÚSTICO según UNE-EN 14351-1:2006: RW= 38dB

** Ensayos realizados en laboratorio acreditado por ENAC según norma UNE-EN 14351-1:2006*

ZONAS DE CUMPLIMIENTO DEL CTE: A, B, C, D.