LOPEZ FERRIZ

SERIE 17
PERIMETRALES

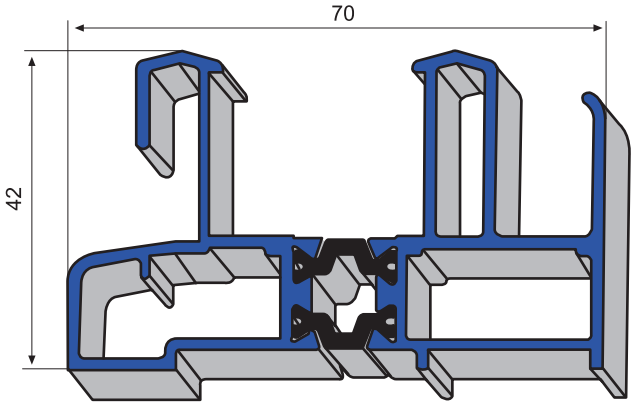

K/ 003 Marco perimetral - 70 RPT

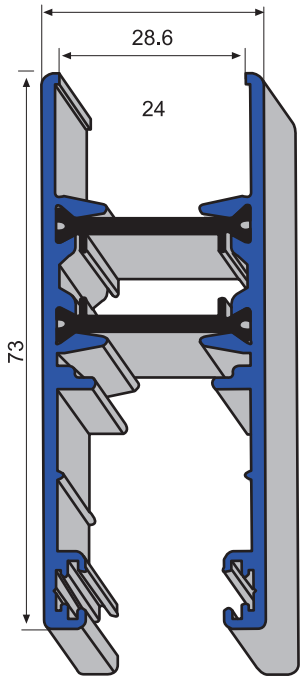

K/ 007 Hoja perimetral RPT

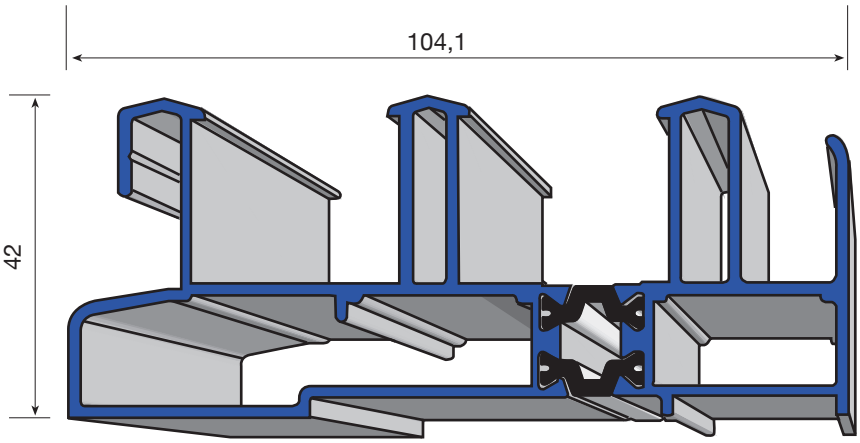

K/ 023 Marco de 3 carriles perimetral 104

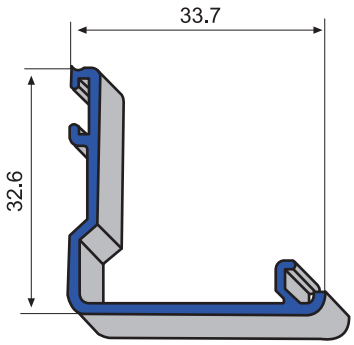

K/ 008 Gancho central

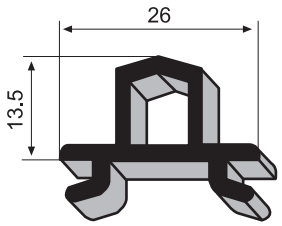

K/ 015 Suplemento 4 hojas PVC

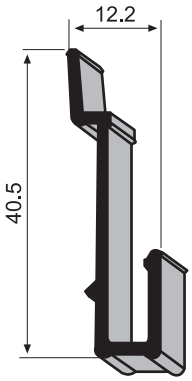

K/ 008P Suplemento gancho PVC

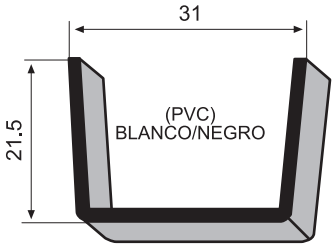

K/ 003P Suplemento marco de PVC

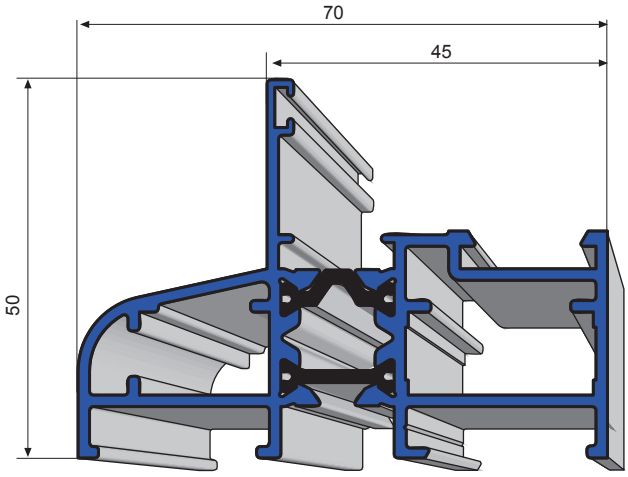

K/ 006 Marco de fijos

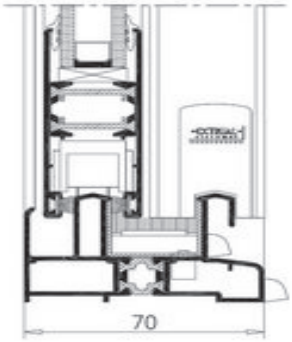

TIPO DE SISTEMA

Sistema de ventana y balconera corredera perimetral con Rotura de Puente Térmico. Se complementa con el Sistema E-25 para la integración de paños fijos y practicables.

DATOS TÉCNICOS

- Marcos de 70 mm (2 carriles) y 104 mm (3 carriles) y hojas de 28 mm.
- Acristalamientos de hasta 22 mm.
- Persiana y premarco de obra totalmente integrados.
- Posibilidad de utilizar cremonas con uno o múltiples puntos de cierre y tirador de refuerzo central para balconeras.

APERTURAS POSIBLES

Corredera 2 Hojas

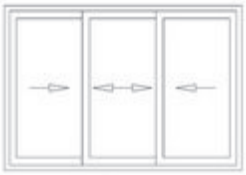

Corredera 3 Hojas

Corredera 4 Hojas

Corredera 6 Hojas

ENSAYOS - CTE

Referencia: Ventana 2 hojas. Válido para superficies de hasta 2,16 m2.
- PERMEABILIDAD AL AIRE según UNE-EN 1026-2000: CLASE 3
- ESTANQUIDAD AL AGUA según UNE-EN 1027-2000: CLASE 7A
- RESISTENCIA AL VIENTO según UNE-EN 12211-2000: CLASE C5
- COEFICIENTE TRANSMISIÓN TÉRMICA según CTE: UH = 2,2 W/m2 k
- AISLAMIENTO ACÚSTICO Según UNE-EN 14351-1:2006: RW= 30dB

** Ensayos realizados en laboratorio acreditado por ENAC según norma UNE-EN 14351-1:2006*

ZONAS DE CUMPLIMIENTO DEL CTE: A, B, C, D.