LOPEZ FERRIZ

SERIE 60 RPT

ELEVABLES

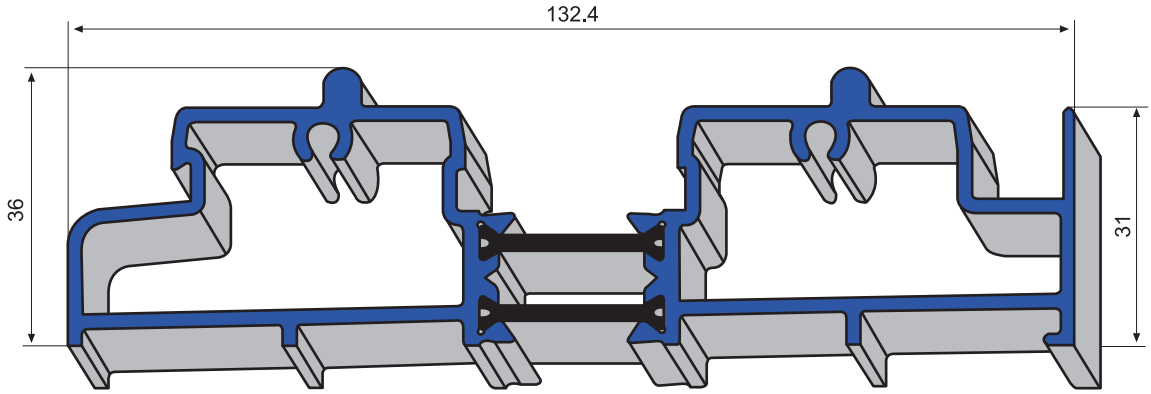

K/ 203 Marco inferior

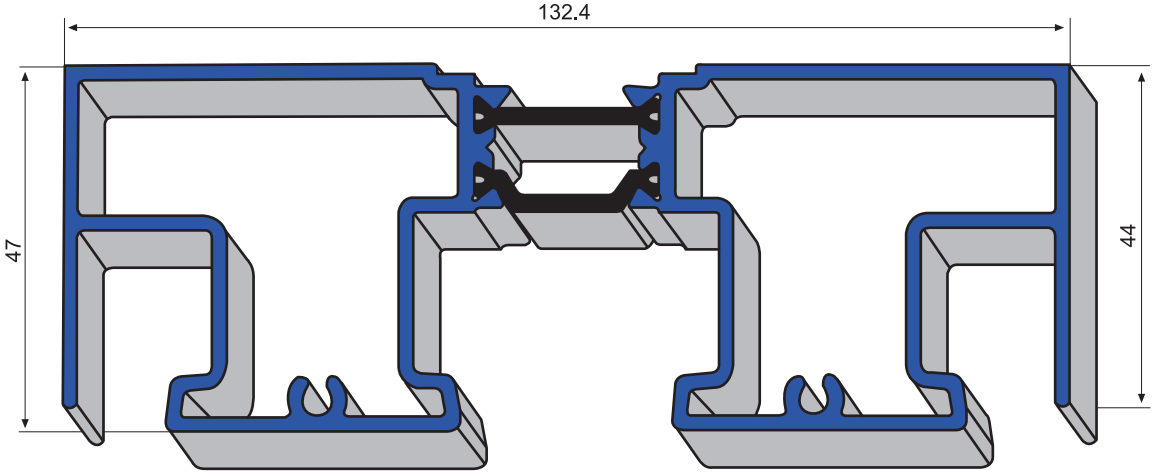

K/ 204 Marco superior

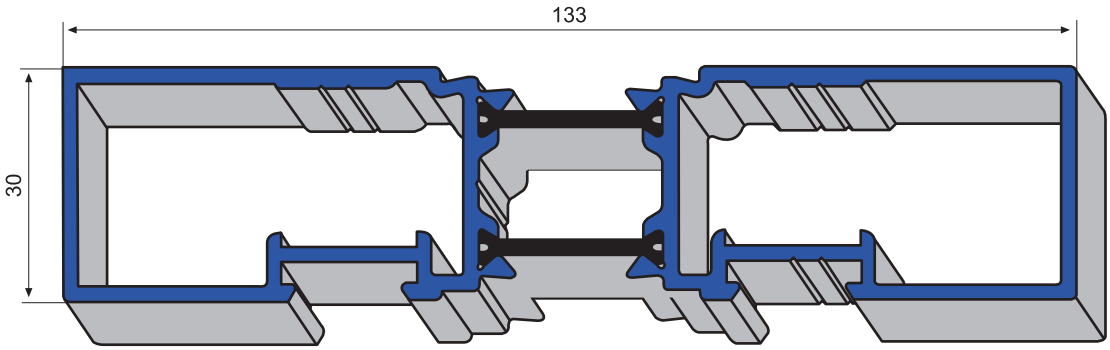

K/ 205 Marco lateral

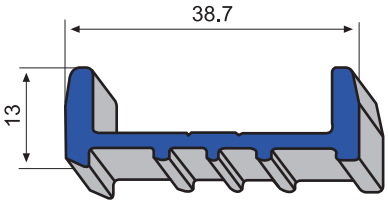

K/ 235 Cierre marco lateral

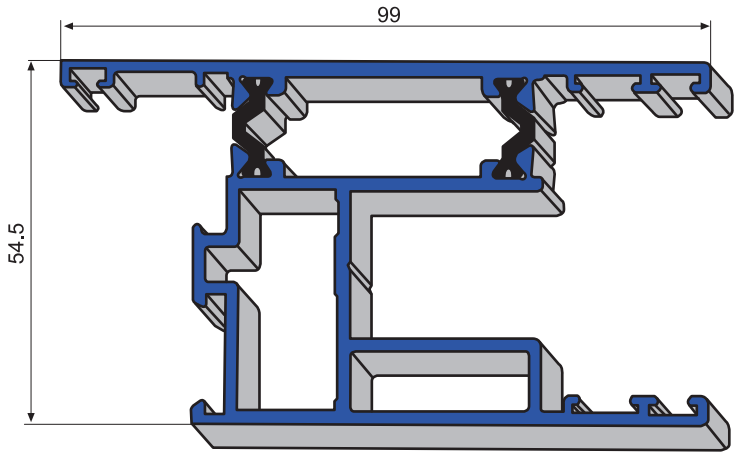

K/ 207 Hoja perimetral

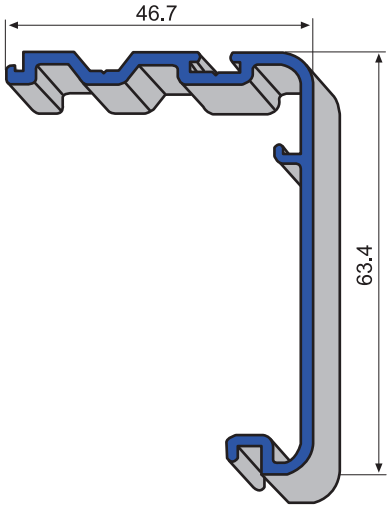

K/ 208 Gancho central

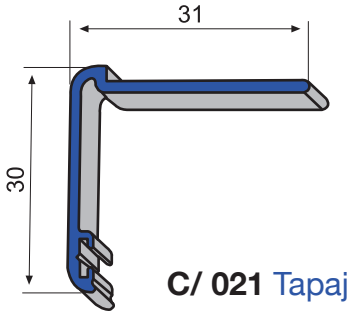

C/ 021 Tapajuntas - 30

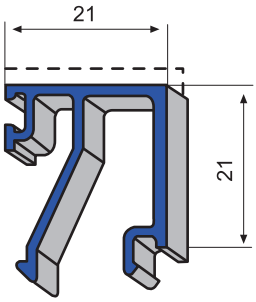

G/ 516 Junquillo cristal - 28

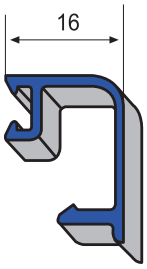

V/ 516 Junquillo cristal - 32

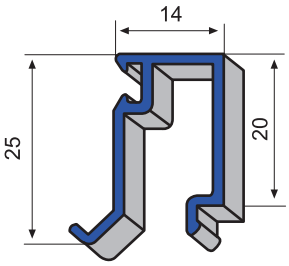

E/ 117 Junquillo cristal - 34

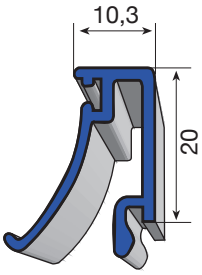

E/ 118 Junquillo cristal - 38

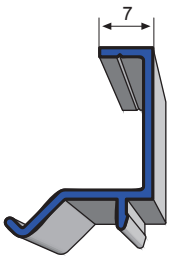

E/ 119 Junquillo cristal de 41

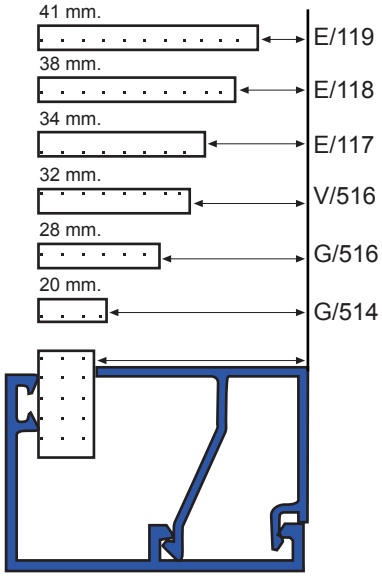

Hueco cristal
Según junquillo

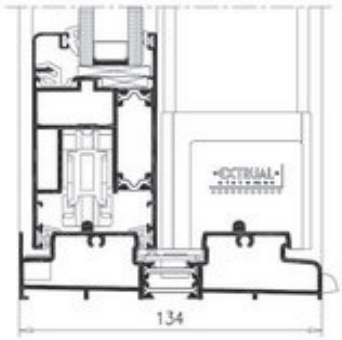

TIPO DE SISTEMA

Sistema de puerta corredera-elevable con Rotura de Puente Térmico para cerramientos de grandes dimensiones. Se complementa con el Sistema E-36 para la integración de paños fijos y practicables

DATOS TÉCNICOS

- Hojas de hasta 2.690 mm de alto, 4.200 mm de ancho y 400 kg de peso.
- Marco de 134 mm y hoja de 54 mm ajunquillada.
- Acristalamientos de hasta 42 mm.
- La estanqueidad esta garantizada por sistema de triple junta fabricadas en EPDM, que permite alcanzar valores óptimos de estanqueidad al agua y al aire.

APERTURAS POSIBLES

Corredera Elevable 2 Hojas

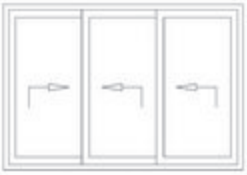

Corredera Elevable 3 Hojas

Corredera Elevable 4 Hojas

ENSAYOS - CTE

Referencia: Puerta 2 hojas. Válido para superficies de hasta 7,20 m2.
- PERMEABILIDAD AL AIRE según UNE-EN 1026-2000: CLASE 4
- ESTANQUIDAD AL AGUA según UNE-EN 1027-2000: CLASE 7A
- RESISTENCIA AL VIENTO según UNE-EN 12211-2000: CLASE C5
- COEFICIENTE TRANSMISIÓN TÉRMICA según CTE: UH = 1,7 W/m2 k
- AISLAMIENTO ACÚSTICO según UNE-EN 14351-1:2006: Rw= 30dB

ZONAS DE CUMPLIMIENTO DEL CTE: A, B, C, D.